КШ453 Двухсоставной шаровой кран из нержавеющей стали с ISO-фланцем

Описание

КШ453 — полнопроходной двухсоставной шаровой кран, представляет собой запорную трубопроводную арматуру, предназначенную для перекрытия потока среды в трубопроводах систем водоснабжения, теплоснабжения, пароконденсатных системах, системах сжатого воздуха и других неабразивных рабочих сред, нейтральных к материалам шарового крана.

Технические характеристики

Типоразмеры	DN8–50
Номинальное давление	PN40 — DN15–50
	PN16 — DN65–300
Рабочая среда	Вода, пар, воздух и другие среды, совместимые с материалами конструкции клапана
Макс. рабочая температура	180 °C
Макс. допустимая температура	200 °C
Мин. рабочая температура	–60 °C
Макс. рабочее давление	40 бар для DN15–50, 16 бар для DN65–300
	На пар рабочее давление до 8 бар
Присоединение	Фланцевое
Установка	В любом положении

График рабочей области шарового крана

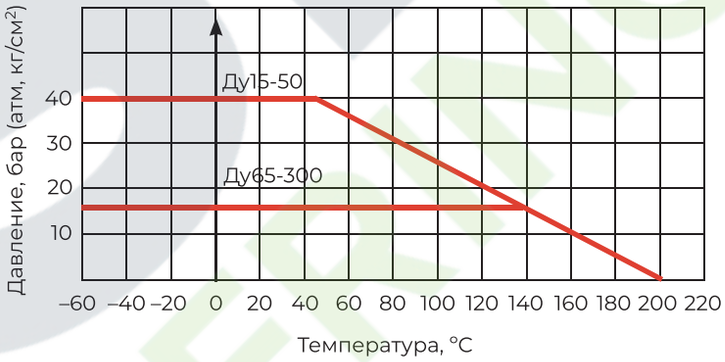

Весогабаритные и расходные характеристики

DN	L, мм	H, мм	W, мм	Ød, мм	Kv, м³/ч	Вес, кг	ISO-фланец, мм	Квадрат штока, мм	Крутящий момент при полном перепаде давления, Нм*
15	115	75	130	15	22,3	2,38	F03/F04	9	7
20	120	80	130	20	42,8	2,8	F03/F04	9	14
25	125	95	150	25	80,5	3,9	F04/F05	11	23
32	130	110	180	32	102,8	5,6	F04/F05	11	31
40	140	135	200	40	222,8	7,1	F05/F07	14	38,5
50	150	142	230	50	411,3	8,9	F05/F07	14	55
65	170	157	250	65	642,7	12,1	F07/F10	17	66
80	180	183	280	80	1114,0	15,6	F07/F10	17	77
100	190	195	320	100	1970,0	20,3	F10/F12	22	176
125	325	290	700	125	3856,0	34,2	F10/F12	22	240
150	350	308	800	150	4727,0	46,8	F10/F12	27	380
200	400	233	400	200	5823,0	85,0	По запросу	По запросу	По запросу
250	450	282	450	250	7418,0	136,0			
300	500	326	500	300	9672,0	203,0			

*После длительного простоя момент «срыва» (стартовый момент) может превышать указанный в 1,5—2 раза.

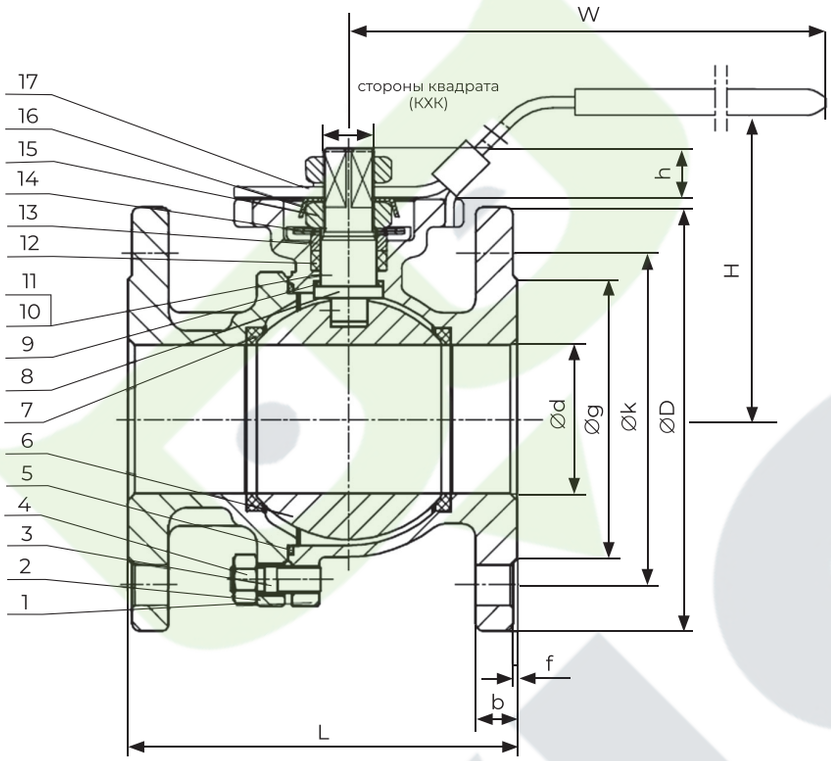

Спецификация

1	Корпус	Нержавеющая сталь CF8M
2	Крышка корпуса	Нержавеющая сталь AISI 316
3	Болт	Нержавеющая сталь AISI 304
4	Гайка	Нержавеющая сталь AISI 304
5	Прокладка	PTFE
6	Шар	Нержавеющая сталь AISI 316
7	Седло	PTFE
8	Шток	Нержавеющая сталь AISI 316
9	Упорная шайба	PTFE
10	Пружина	Нержавеющая сталь AISI 304
11	Шарик (подшипник)	Нержавеющая сталь AISI 304
12	Уплотнение штока	PTFE
13	Сальник	Нержавеющая сталь AISI 304
14	Пружинная шайба	Нержавеющая сталь AISI 304
15	Гайка	Нержавеющая сталь AISI 304
16	Пружинная шайба	Нержавеющая сталь AISI 304
17	Рукоятка	Нержавеющая сталь AISI 304 + PVC